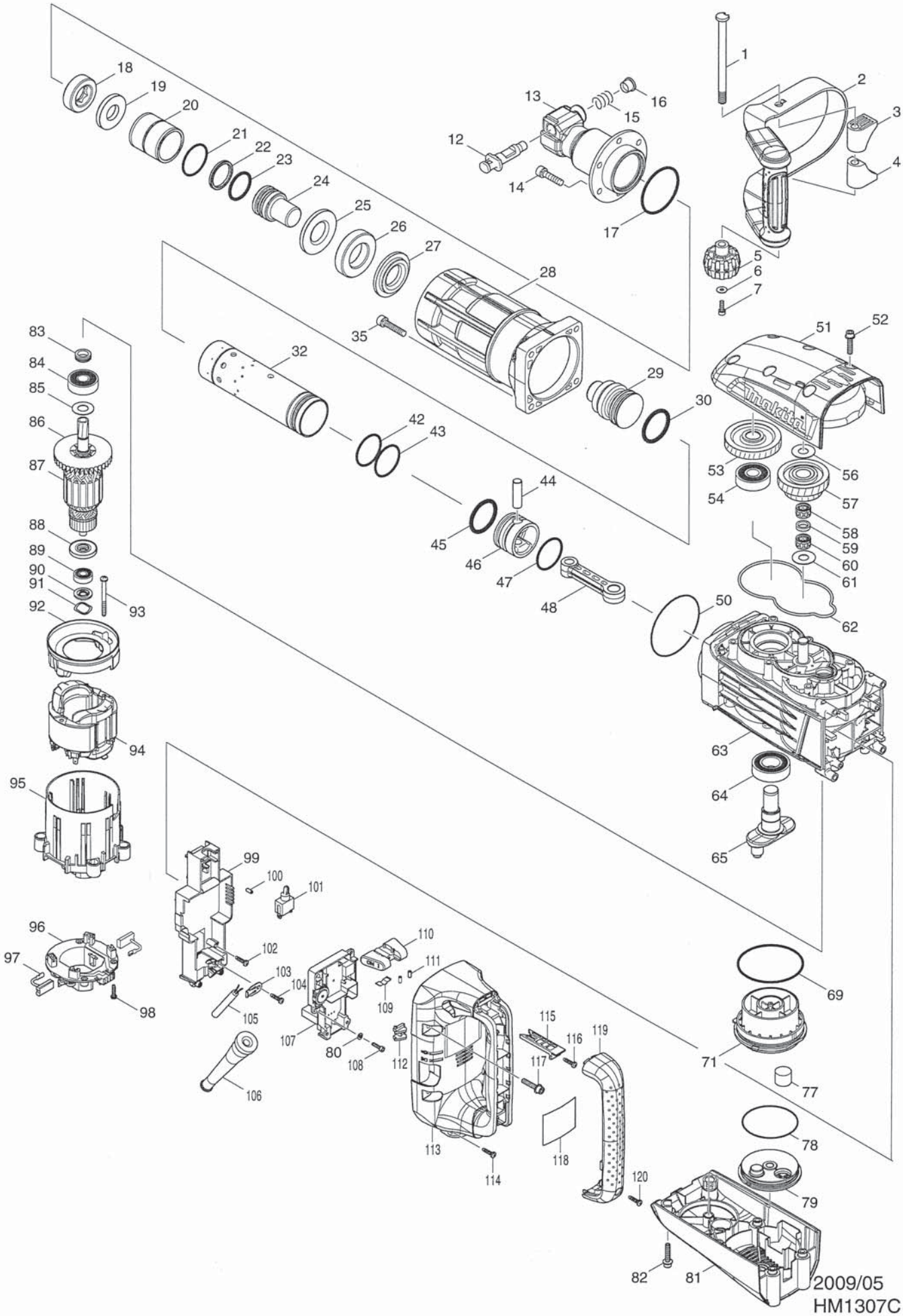
1
2
3
4
5
6
7
12
13
14
15
16
17
18
19
20
21
22
23
24
25
26
27
28
29
30
32
35
42
43
44
45
46
47
48
50
51
52
53
54
56
57
58
59
60
61
62
63
64
65
69
71
77
78
79
80
81
82
83
84
85
86
87
88
89
90
91
92
93
94
95
96
97
98
99
100
101
102
103
104
105
106
107
108
109
110
111
112
113
114
115
116
117
118
119
120
makita
2009/05
HM1307C