3 601 F6H 000
Issue / Stand 16-03-11

Fig./Abb. 1

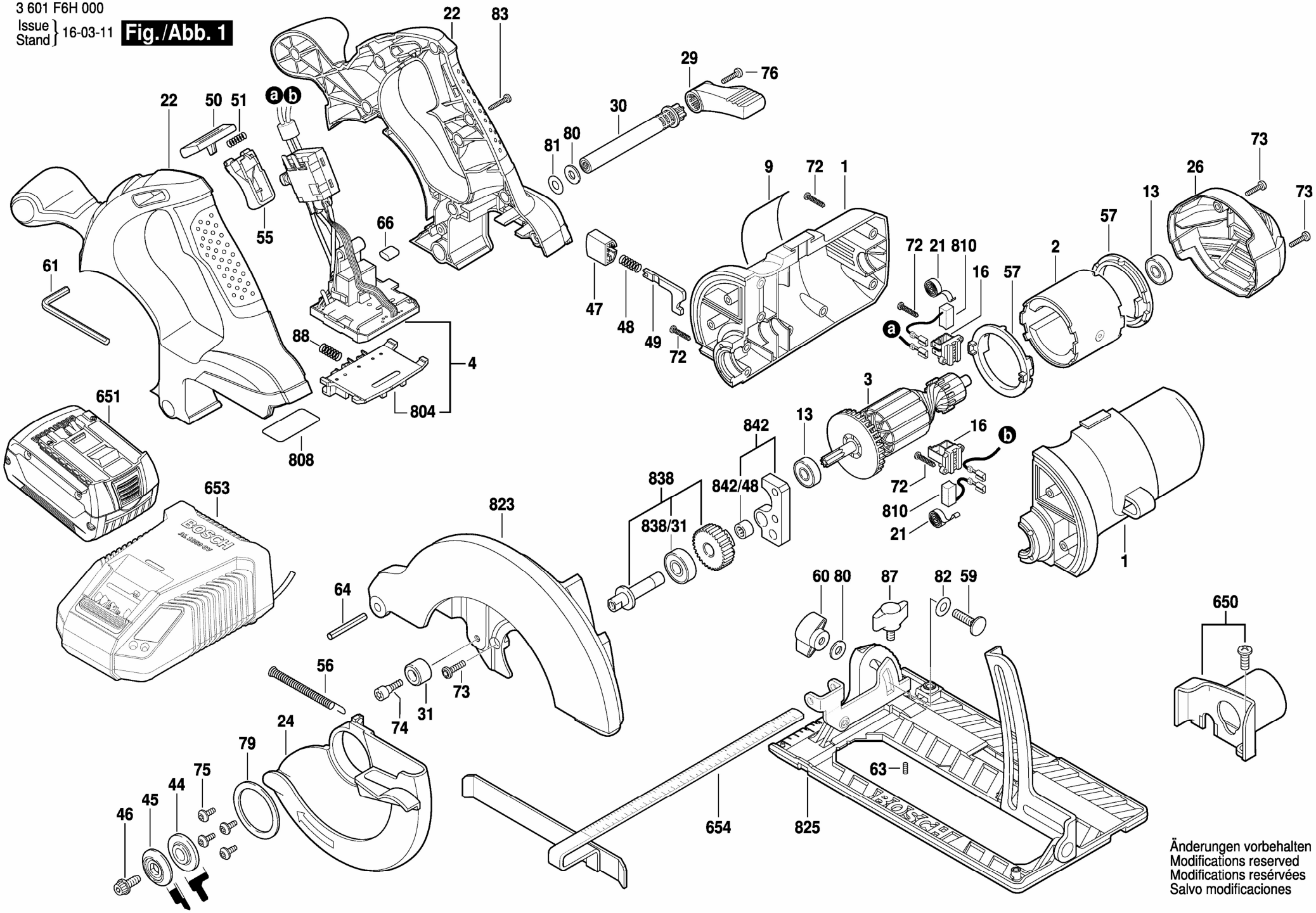

Änderungen vorbehalten
Modifications reserved
Modifications resérvées
Salvo modificaciones