3601 J80 4K0
Issue } ~~09-06~~
Stand } 09-10-29

Fig./Abb. 1

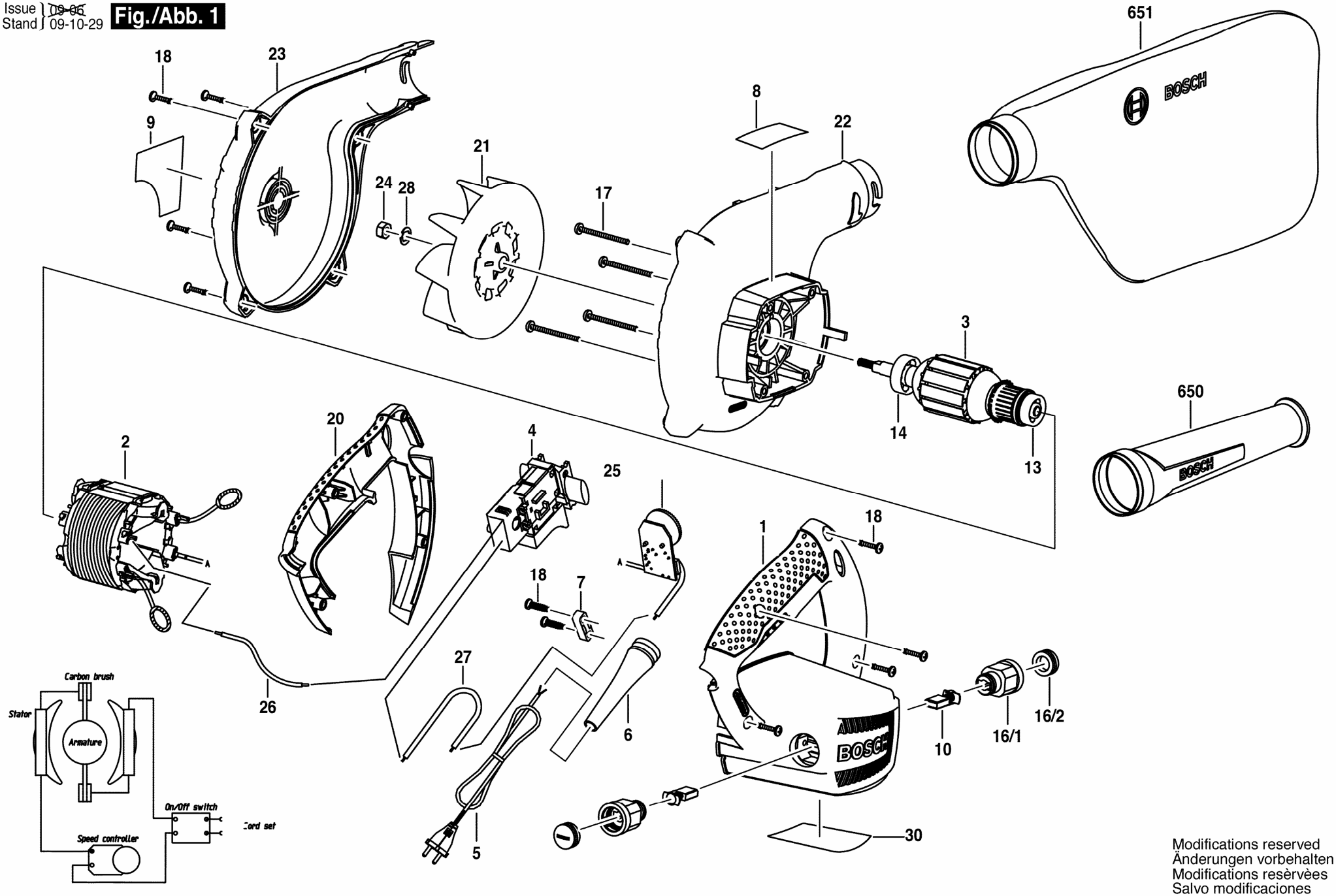

Modifications reserved
Änderungen vorbehalten
Modifications resèrvèes
Salvo modificaciones