3 601 AA2 240

Stand / Issue } 14-04-03

Fig. /Abb. 1

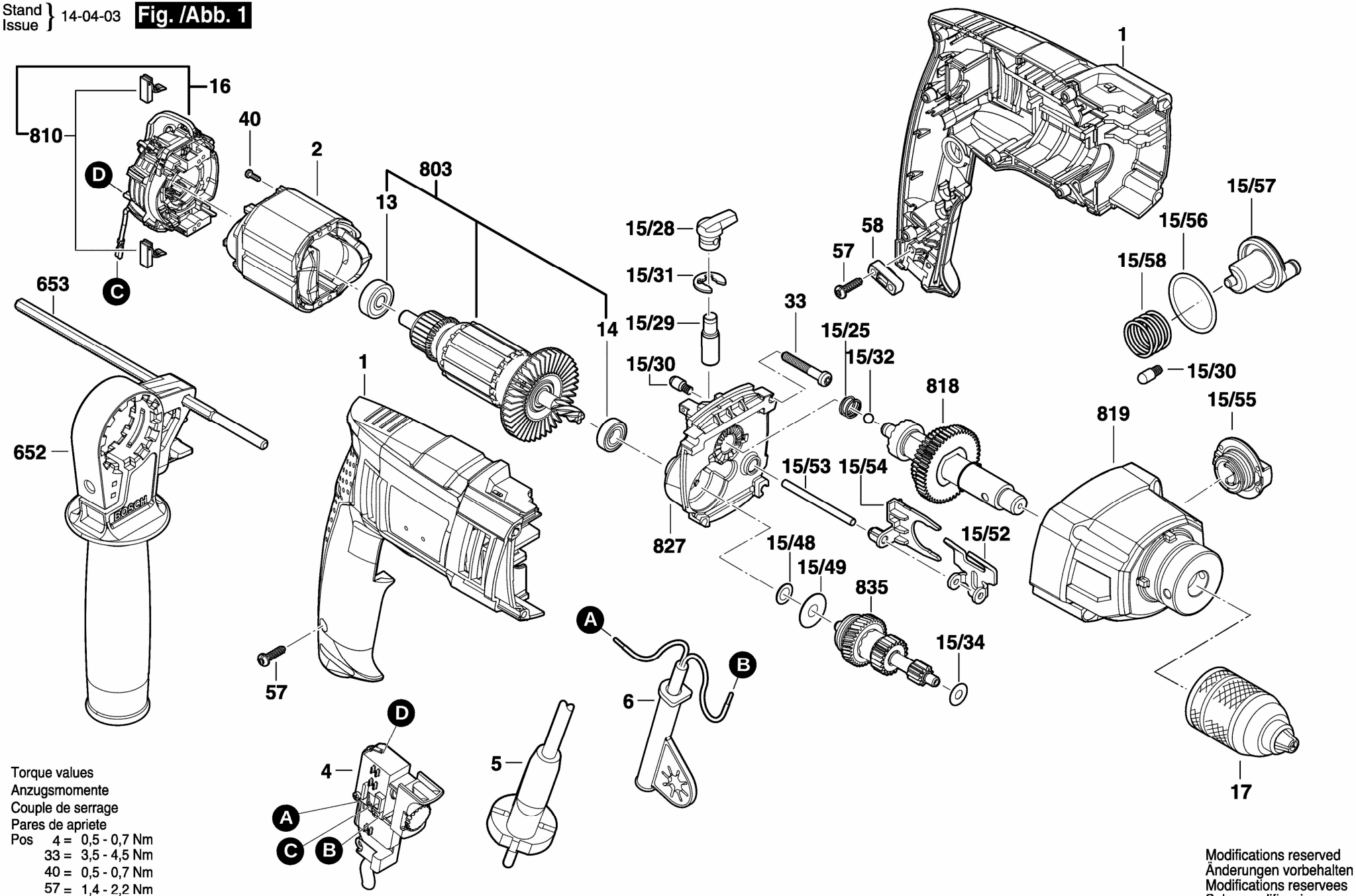

Torque values
Anzugsmomente
Couple de serrage
Pares de apriete

Pos	4 =	0,5 - 0,7 Nm
	33 =	3,5 - 4,5 Nm
	40 =	0,5 - 0,7 Nm
	57 =	1,4 - 2,2 Nm

Modifications reserved
Änderungen vorbehalten
Modifications reservees
Salvo modificaciones