3 601 B28 180

Stand ~~14-02~~
Issue 16-01-12

Fig./Abb. 1

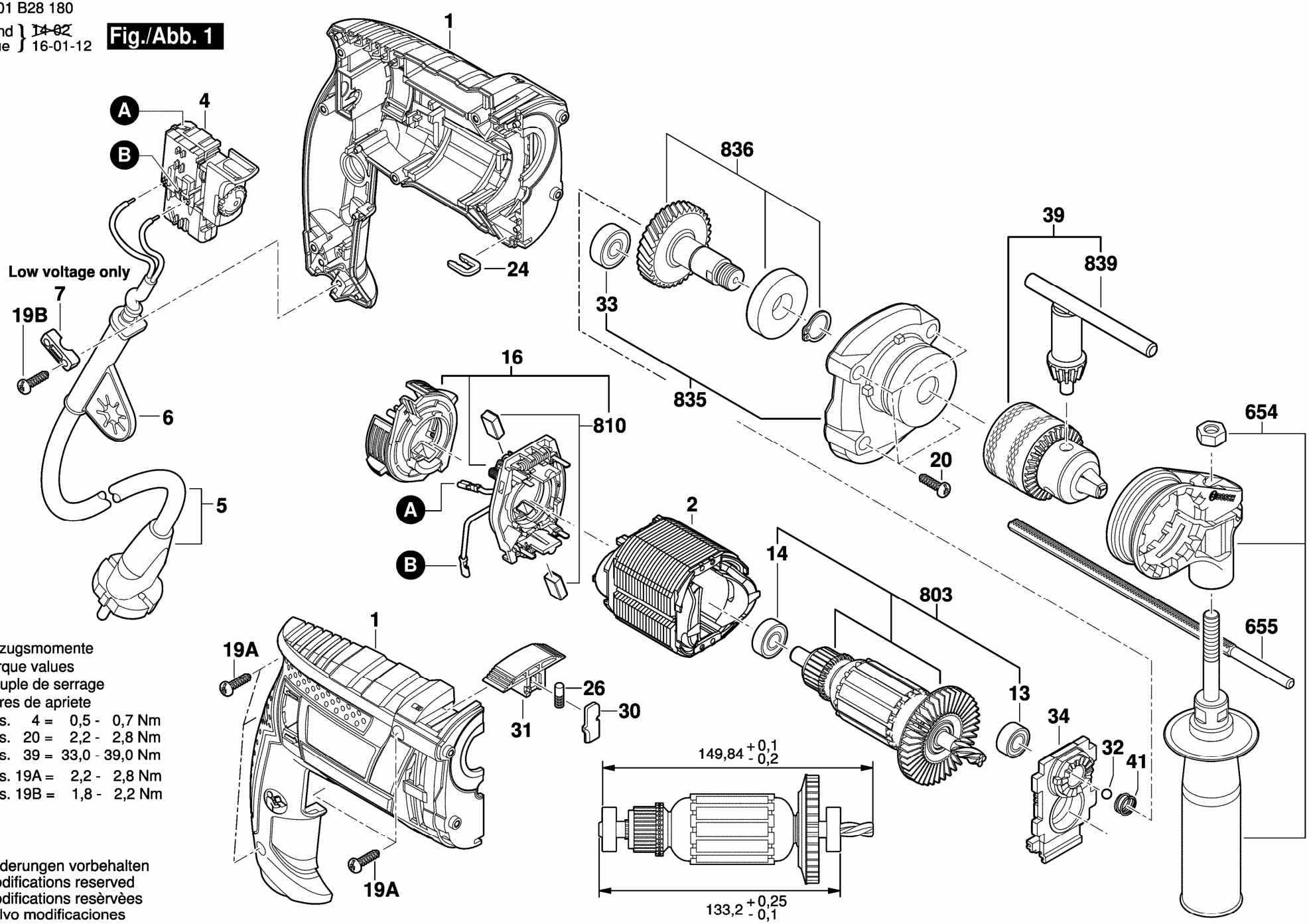

Anzugsmomente
Torque values
Couple de serrage
Pares de apriete

Pos. 4 =	0,5 -	0,7 Nm
Pos. 20 =	2,2 -	2,8 Nm
Pos. 39 =	33,0 -	39,0 Nm
Pos. 19A =	2,2 -	2,8 Nm
Pos. 19B =	1,8 -	2,2 Nm

Änderungen vorbehalten
Modifications reserved
Modifications resèrvèes
Salvo modificaciones