3 600 J10 4F0
Stand ~~15-01~~
Issue 15-11-09

Fig./Abb. 1

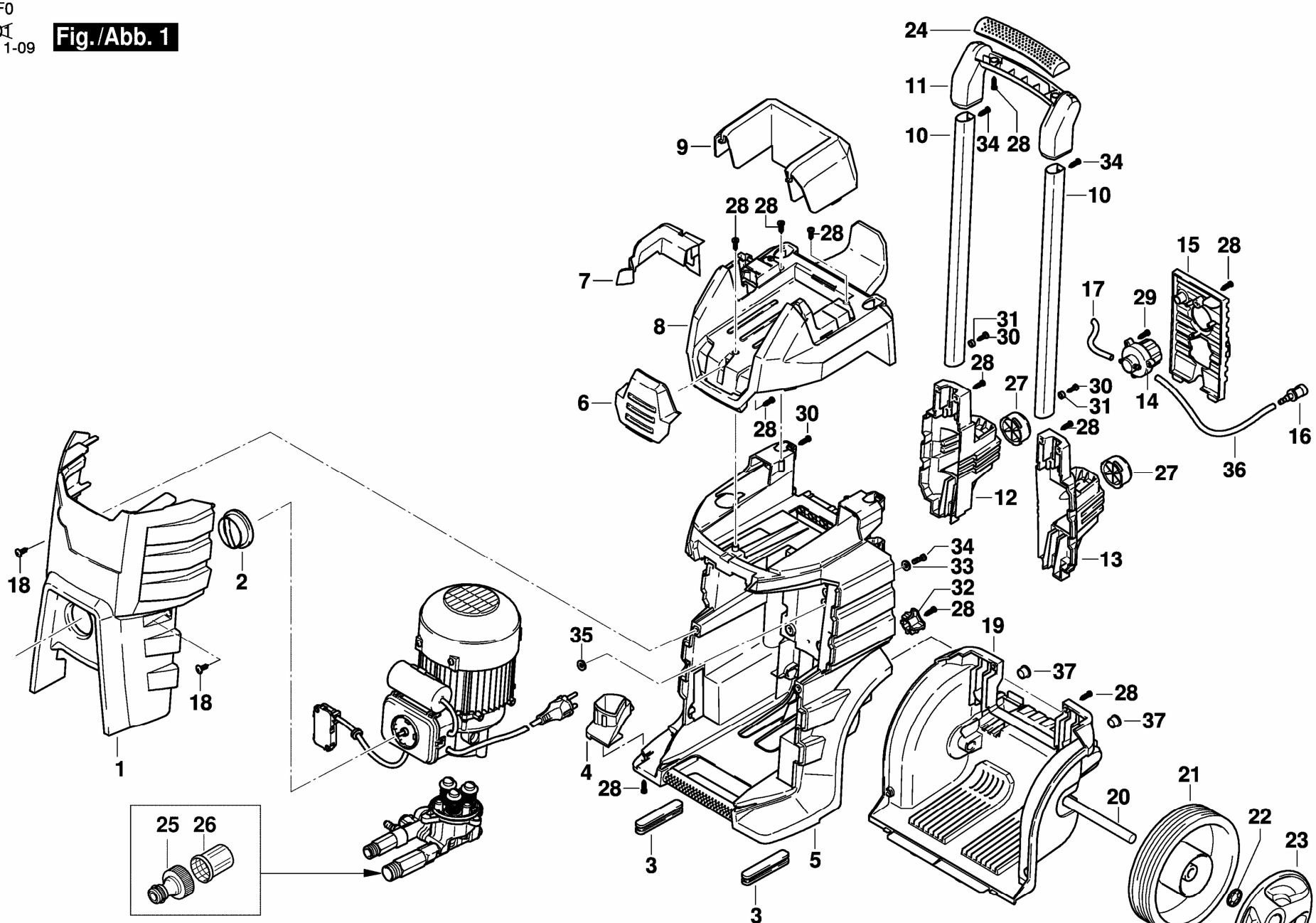

Änderungen vorbehalten
Modifications reserved
Modifications réservées
Salvo modificaciones