3 601 K49 6A0

Issue / Stand 16-04-13

Fig./Abb. 1

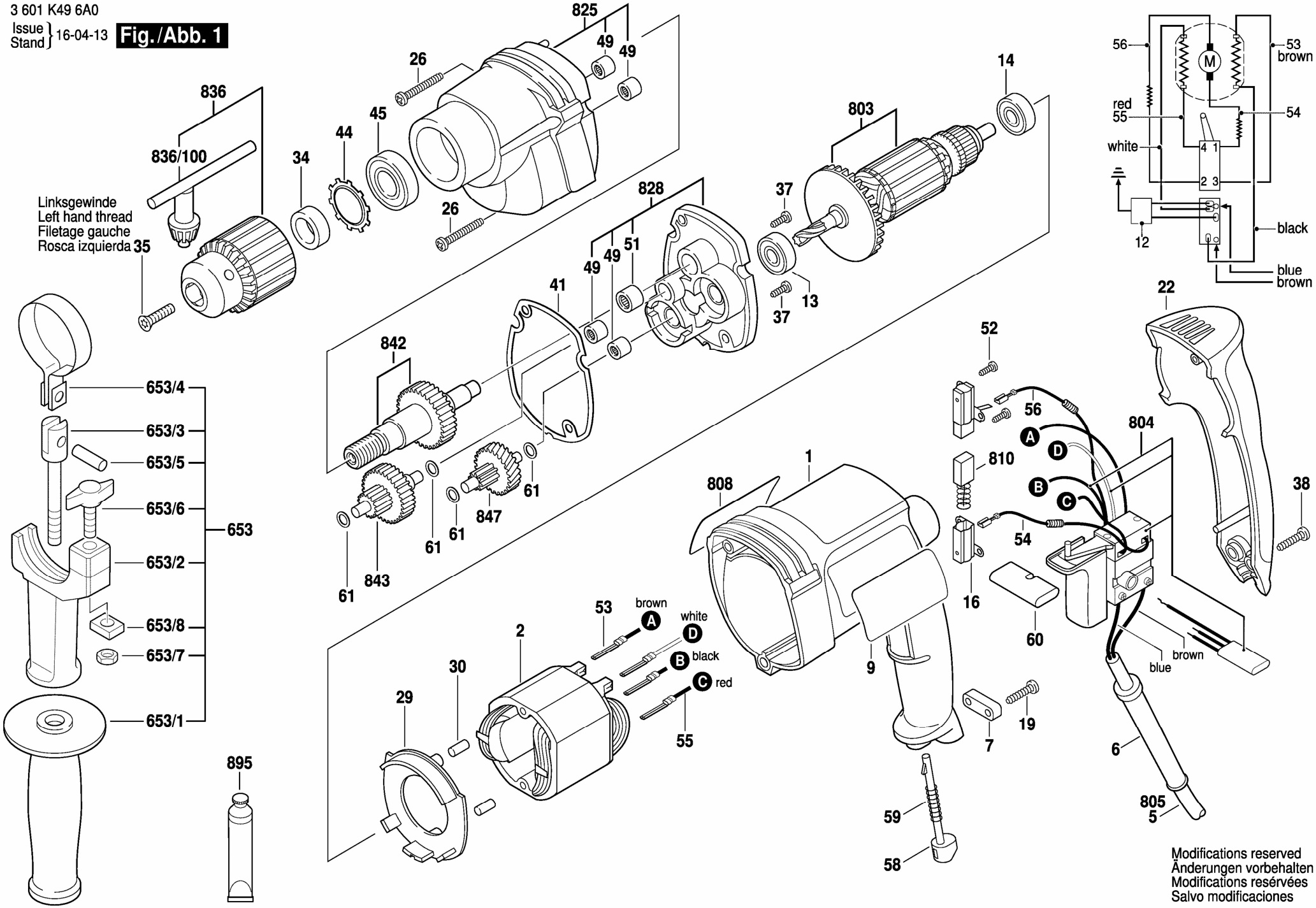

Modifications reserved
Änderungen vorbehalten
Modifications resérvées
Salvo modificaciones