3 601 JF5 1L0

Issue / Stand 15-12-16

Fig./Abb. 1

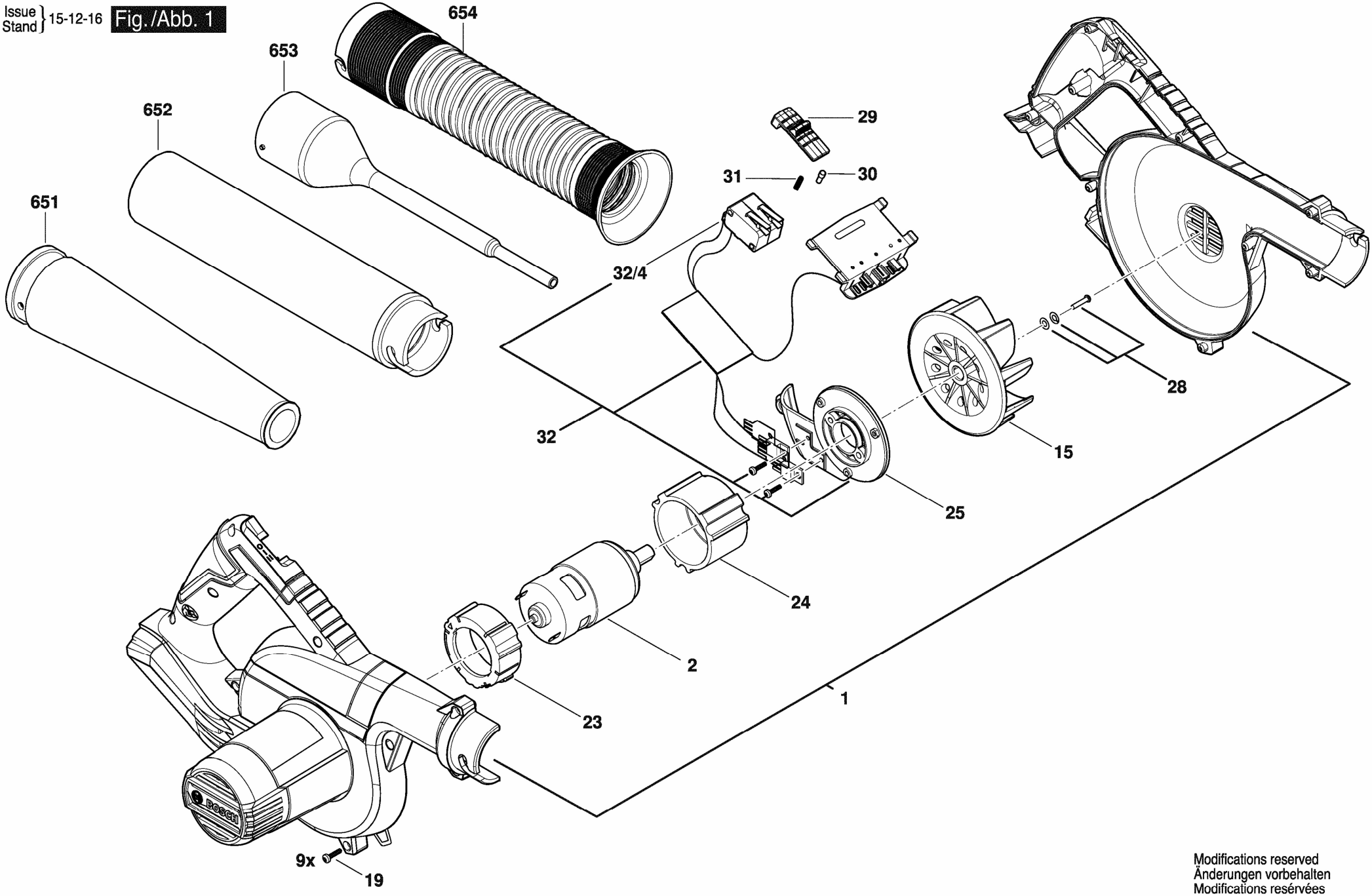

Modifications reserved
Änderungen vorbehalten
Modifications reservées
Salvo modificaciones